QAZQA

110315

Motor: 50 Watt
2xE14 LED max. 10W
220-240V~50Hz

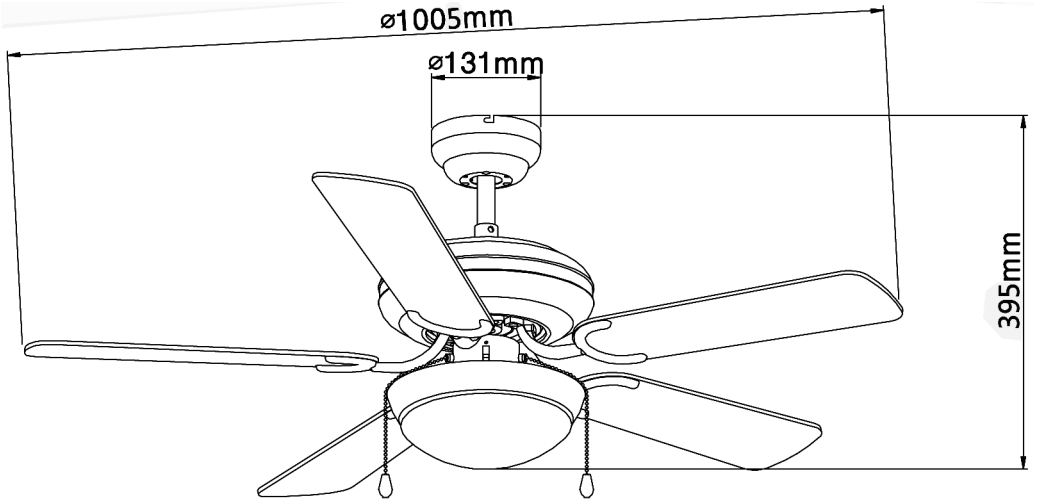

Maßeinheit/Unit of measure/ Unité de mesure: **mm**

(EN) Intended use | (DE) Bestimmungsgemäße Verwendung
(FR) Utilisation conforme | (NL) Beoogd gebruik | (PL) Stosowanie zgodnie z przeznaczeniem | (NO) Riktig bruk | (DK) Korrekt brug
(SE) Avsedd användning | (FI) Määräystenmukainen käyttö | (IT) Impiego appropriato | (ES) Uso prescrito | (CZ) Použití v souladu s určením
(PT) Utilização correta | (GR) Ενδεδειγμένη χρήση | (SK) Predpokladané použitie | (EE) Eeldatav kasutus | (LV) Paredzamais lietojums
(LT) Numatomas naudojimas | (RO) Utilizare intenționată | (SI) Predvidena uporaba | (HR) Namjenska upotreba | (HU) Tervezett felhasználás
(BG) предназначена употреба | (AL) Përdorimi i parashikuar | (MK) Предвидена употреба | (TR) Amaçlı kullanım | (UK) Призначене використання
(BA,ME,RS) Namjenska upotreba

(GB)	Provided for stationary use as ceiling fan, indoors	**(DE)**	Ortsfeste Verwendung als Deckenventilator im Innenbereich
(FR)	Prévu pour une utilisation stationnaire comme ventilateur de plafond, à l'intérieur	**(NL)**	Voorzien voor stationair gebruik als plafondventilator, binnenshuis
(PL)	Przeznaczony do użytku stacjonarnego jako wentylator sufitowy, wewnątrz pomieszczeń	**(NO)**	Leveres for stasjonær bruk som takvifte, innendørs
(DK)	Forudsat til stationær brug som loftsventilator, indendørs	**(SE)**	Avsedd för stationär användning som takfläkt, inomhus
(FI)	tarkoitettu käytettäväksi kiinteästi kattotuulettimena sisätiloissa	**(IT)**	Fornito per l'uso stazionario come ventilatore a soffitto, in ambienti interni
(ES)	Se suministra para uso estacionario como ventilador de techo, en interiores	**(CZ)**	Pro stacionární použití jako stropní ventilátor, v interiéru
(PT)	Fornecido para uso estacionário como ventilador de tecto, dentro de casa	**(GR)**	Προβλέπεται για σταθερή χρήση ως ανεμιστήρας οροφής, σε εσωτερικούς χώρους
(SK)	Pevné použitie ako stropný ventilátor v interiéri	**(BG)**	Стационарна употреба като таванен вентилатор за вътрешна ghd`fija
(EE)	Statsionaarne kasutamine laeventilaatorina siseruumides	**(LV)**	Fiksēta lietošana kā griestu ventilators iekštelpās
(LT)	Fiksuotas naudojimas kaip lubų ventiliatorius patalpose	**(RO)**	Utilizare fixă ca ventilator de tavan în interior
(SI)	Fiksna uporaba kot stropni ventilator v notranjih prostorih	**(HR)**	Fiksna upotreba kao stropni ventilator u unutrašnjosti
(HU)	Helyhez kötött használat mennyezeti ventilátorként beltérben	**(AL)**	Përdorim i palëvizshëm si ventilator tavani në ambiente të brendshme
(MK)	Фиксна употреба како тавански вентилатор во внатрешноста	**(TR)**	İç mekanda tavan vantilatörü olarak sabit kullanım
(UK)	Стаціонарне використання як стельовий вентилятор у приміщенні	**(BA)**	Fiksna upotreba kao stropni ventilator u unutrašnjosti
		(ME)	
		(RS)	

(EN) Package contents (DE) Lieferumfang | (FR) Contenu de la livraison | (NL) Bij de levering inbegrepen | (PL) Zakres dostawy | (NO) Levering | (DK) Leveringsomfang (SE) Leveransomfattning | (FI) Toimitussisältö | (IT) Fornitura | (ES) Volumen de suministro | (CZ) Rozsah dodávky | (PT) Material fornecido (GR) Παραδοτέος εξοπλισμός | (SK) Obsah balenia | (EE) Pakendi sisu | (LV) Pakas saturs | (LT) Pakuotės turinys (RO) Conținutul pachetului | (SI) Vsebina paketa | (HR) Sadržaj paketa | (HU) A csomag tartalma | (BG) обхват на доставката (AL) Përmbajtja e dorëzimit | (MK) Содржина на испорака | (TR) Teslimat içeriği | (UK) Зміст доставки | (BA,ME,RS) Sadržaj isporuke					
(GB)	1 ceiling fan Installation hardware Mounting instructions	**(DE)**	1 Deckenventilator Montagematerial Montageanleitung	**(FR)**	1 Ventilateur de plafond Matérial de montage Instructions de montage
(NL)	1 Plafondventilator Monteringsmateriale Montagehandleiding	**(PL)**	1 Wentylator sufitowy Elementy montażowe Instrukcja montażu	**(NO)**	1 Takviften Monteringsmateriale Brukerveiledning
(DK)	1 Loftventilator Monteringsmateriale Brugervejledning	**(SE)**	1 Takfläkt Monteringsmaterial Monteringsanvisning	**(FI)**	1 Kattotuuletin Asennus materiaali Asennusohjeet
(IT)	1 Ventilatore da soffitto Materiale di montaggio Istruzioni di montaggio	**(ES)**	1 Ventilador de techo Material de montaje Instrucciones de montaje	**(CZ)**	1 Stropní ventilátor Materiál pro montáž Návod k montáži
(PT)	1 Ventilador de teto Material de montagem Instruções de montagem	**(GR)**	1 Ανεμιστήρας οροφής Υλικό συναρμολόγησης Οδηγίες συναρμολόγησης	**(SK)**	1 stropný ventilátor Inštalačný hardvér Inštalačná príručka
(BG)	1 таванен вентилатор материали за монтаж инструкции за монтаж	**(EE)**	1 laeventilaator Paigaldustarvikud Paigaldusjuhend	**(LV)**	1 griestu ventilators Instalācijas aparatūra Uzstādīšanas instrukcija
(LT)	1 lubų ventiliatorius Montavimo aparatinė įranga Montavimo instrukcija	**(RO)**	1 ventilator de tavan Hardware de instalare Instrucțiuni de montare	**(SI)**	1 stropni ventilator Namestitvena strojna oprema Navodila za montažo
(HR)	1 stropni ventilator Instalacijski hardver Upute za montažu	**(HU)**	1 mennyezeti ventilátor Telepítési hardver Szerelési útmutató	**(AL)**	1 ventilator tavani Materiali i montimit Udhëzuesi i montimit
(MK)	1 тавански вентилатор Монтажен ,a`ifc™am ša`y`ld na монтажа	**(TR)**	1 tavan vantilatörü Montaj malzemesi Montaj kılavuzu	**(UK)**	1 стельовий вентилятор Монтажний матеріал Інструкція з монтажу
(BA) **(ME)** **(RS)**	1 stropni ventilator Montažni materijal Uputstvo za montažu				

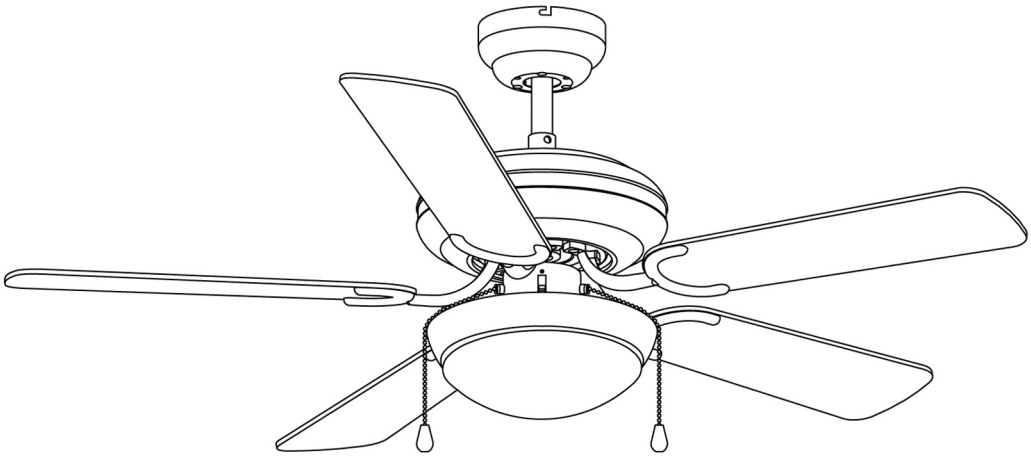

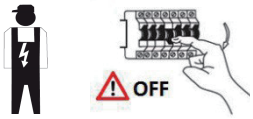
OFF

QAZQA

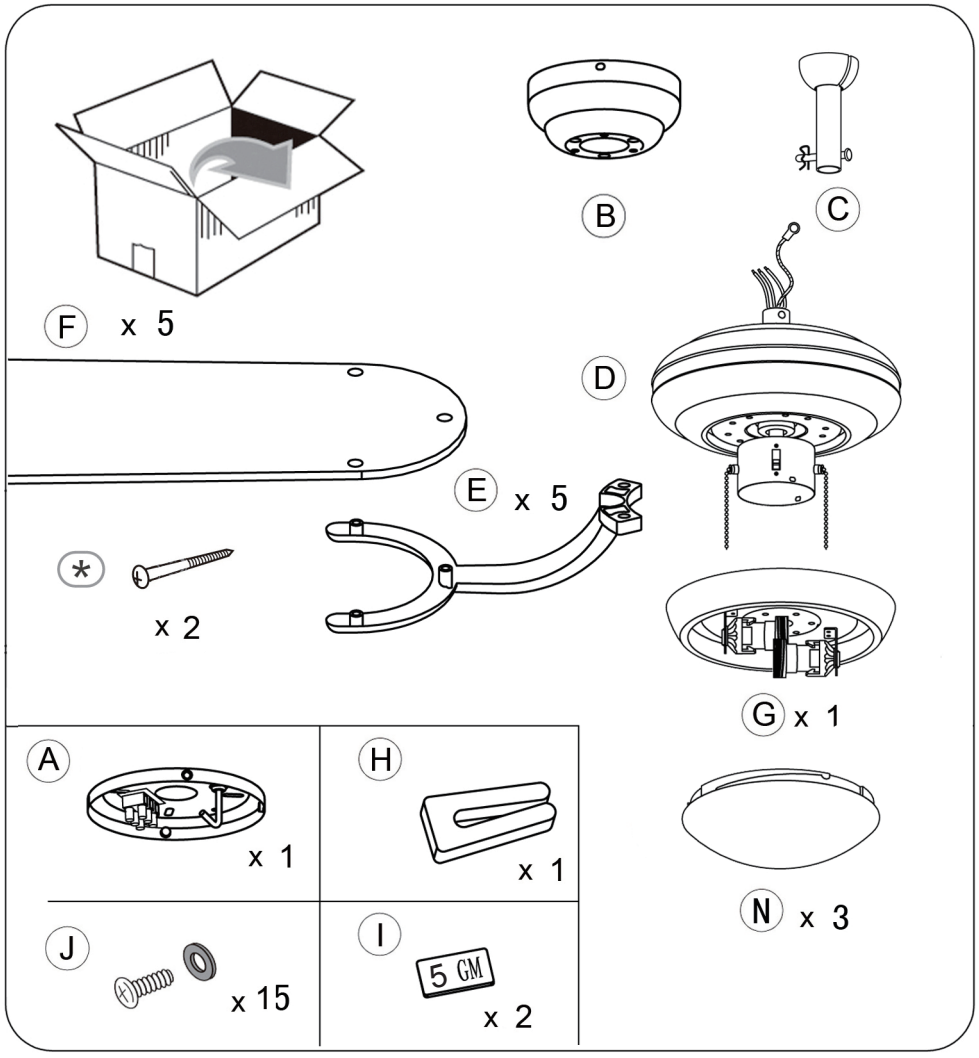
B
C
F x 5
D
E x 5
* x 2
G x 1
A x 1
H x 1
N x 3
J x 15
I 5 GM x 2

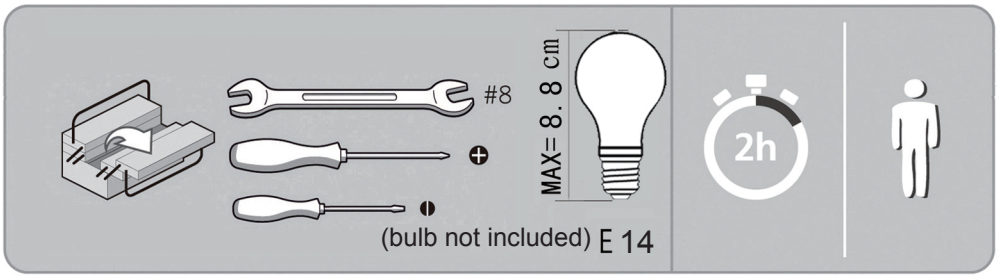
#8
MAX= 8. 8 cm
(bulb not included) E 14
2h

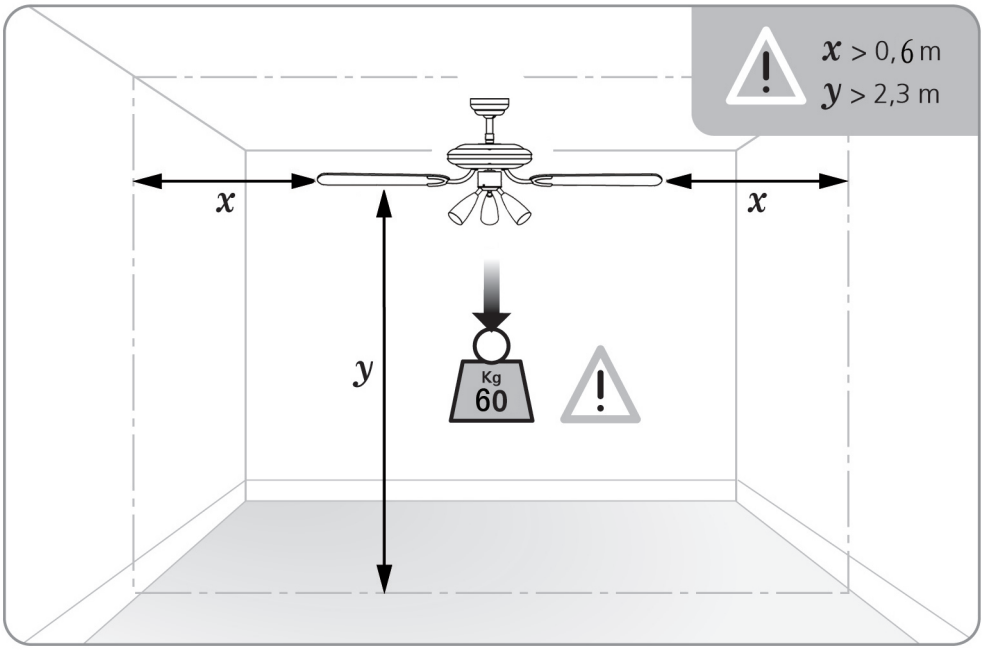

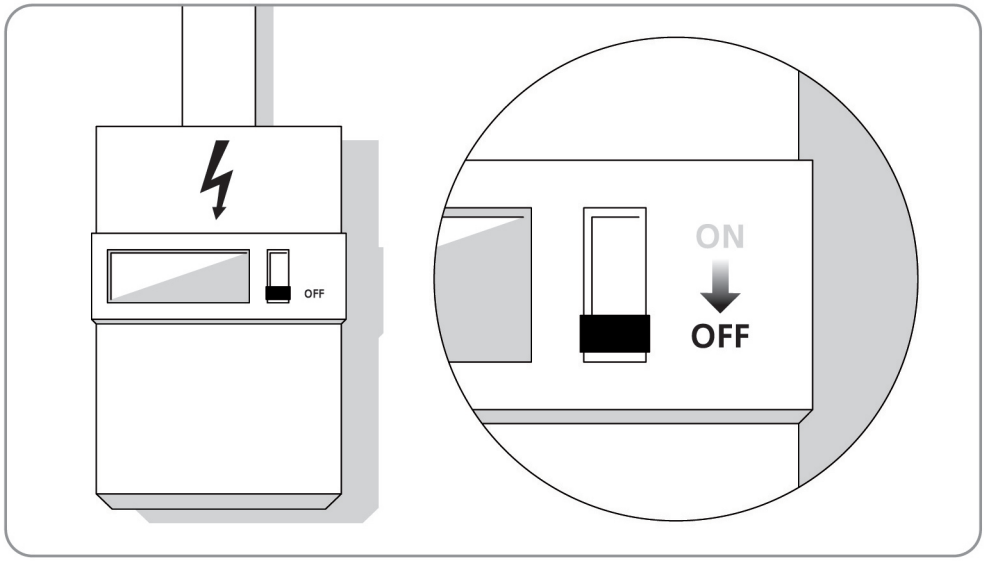

the fan is to be installed so that the blades are more than 2,3 m above the floor

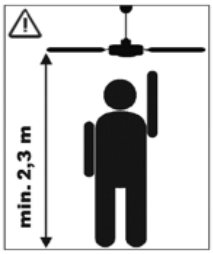

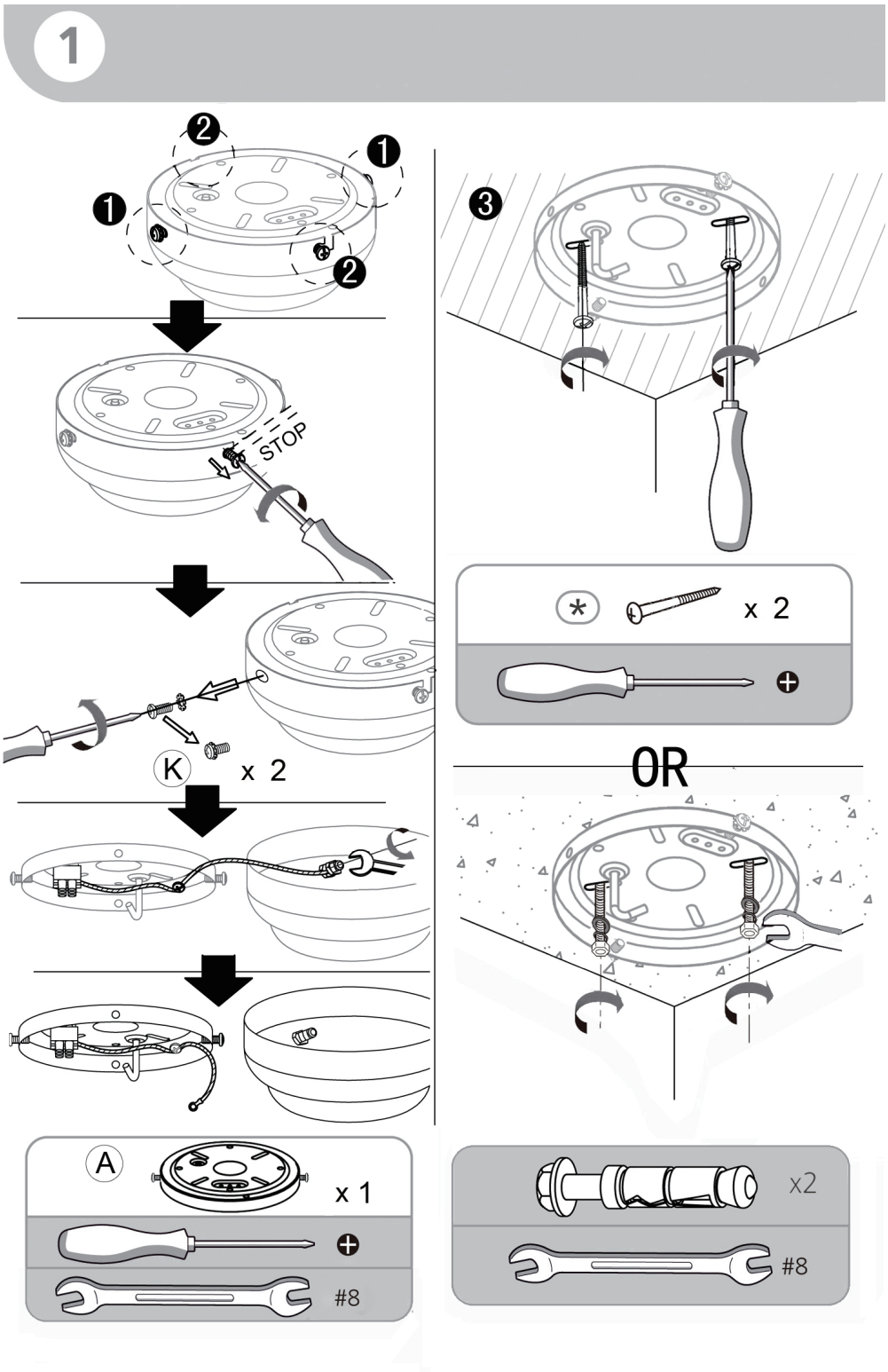
1
STOP
K
x 2
3
*
x 2
OR
A
x 1
#8
x2
#8

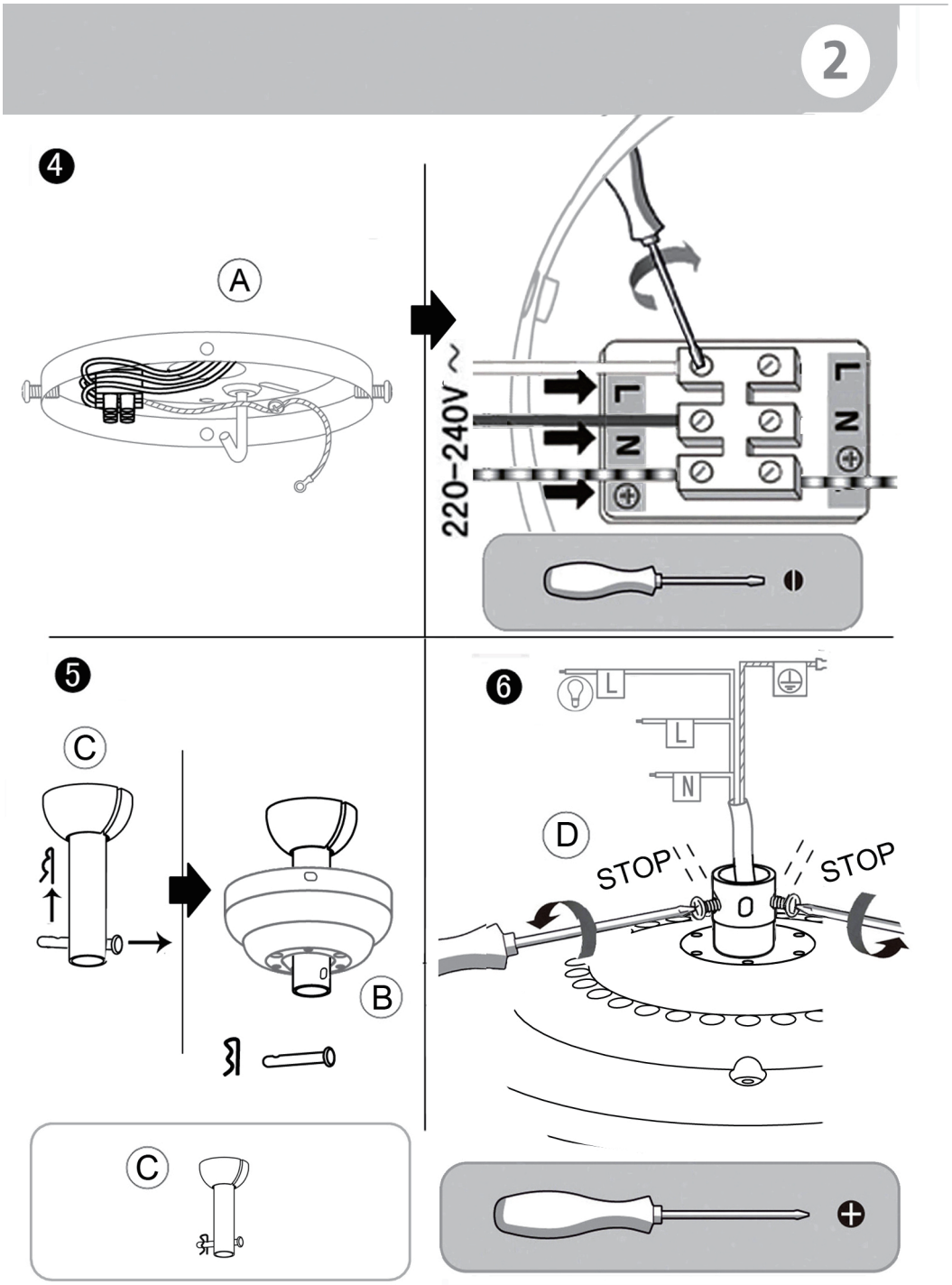
2
4
A
220–240V ~
L
N
L
N
5
C
B
C
6
L
L
N
D
STOP
STOP

3

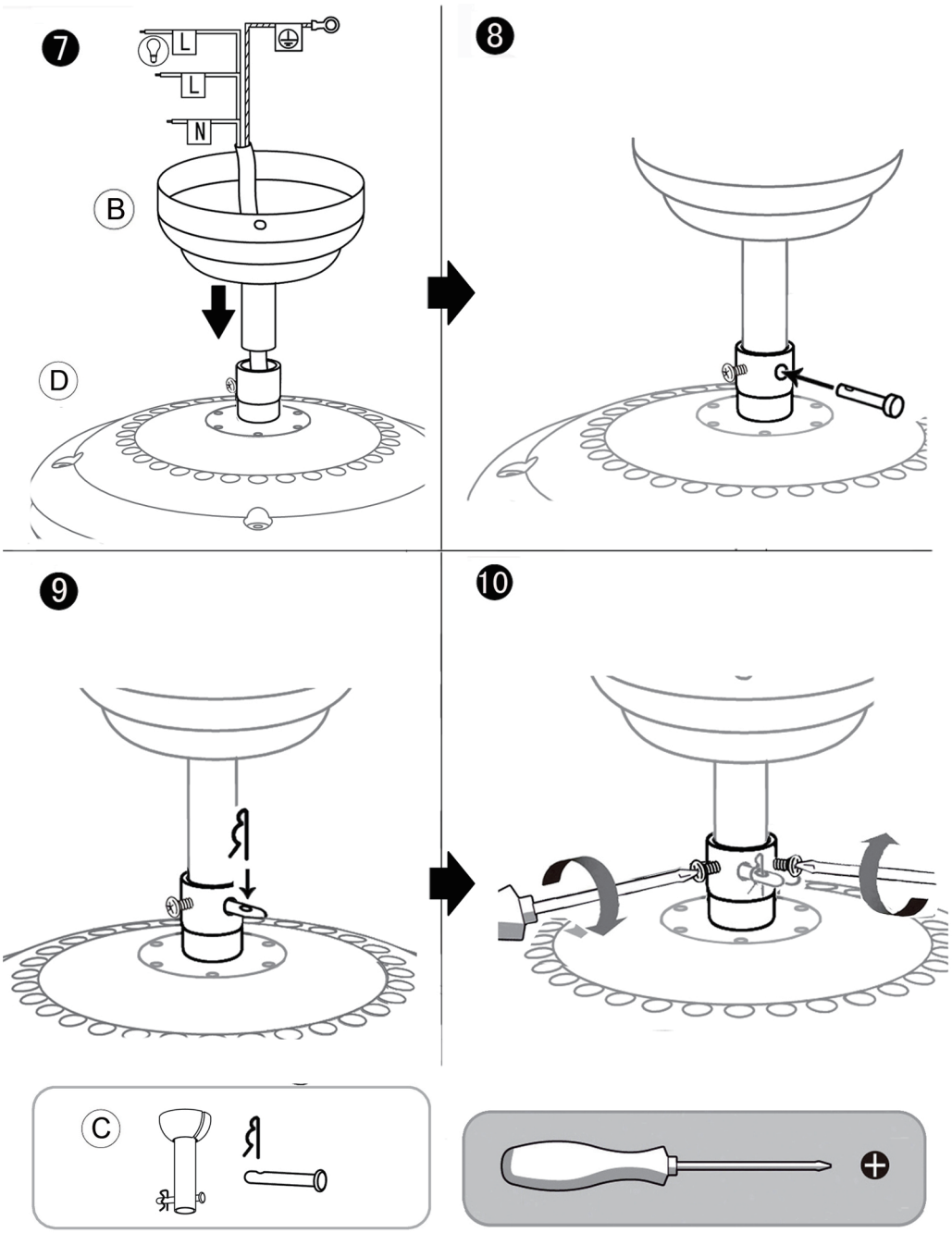

4

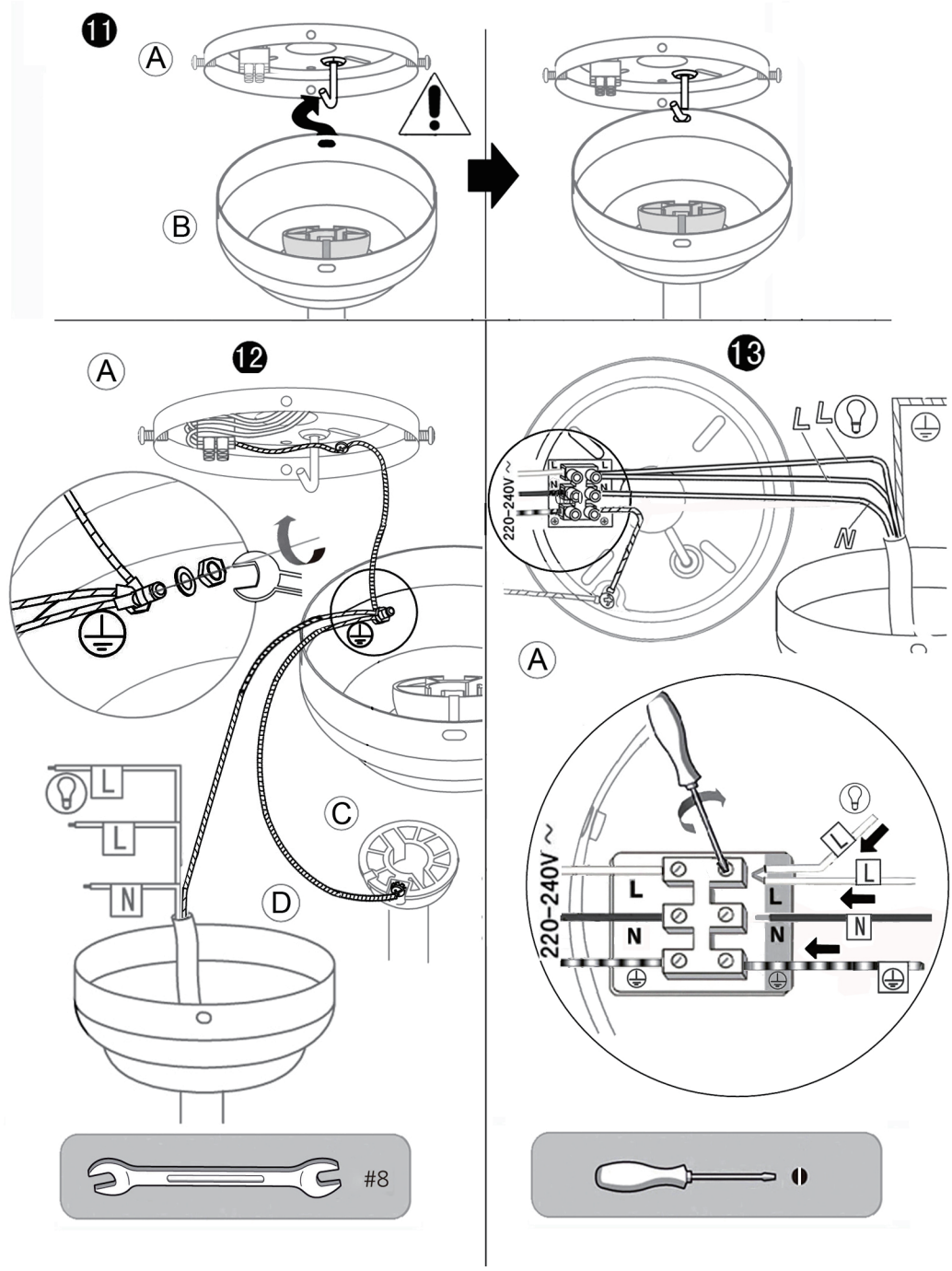

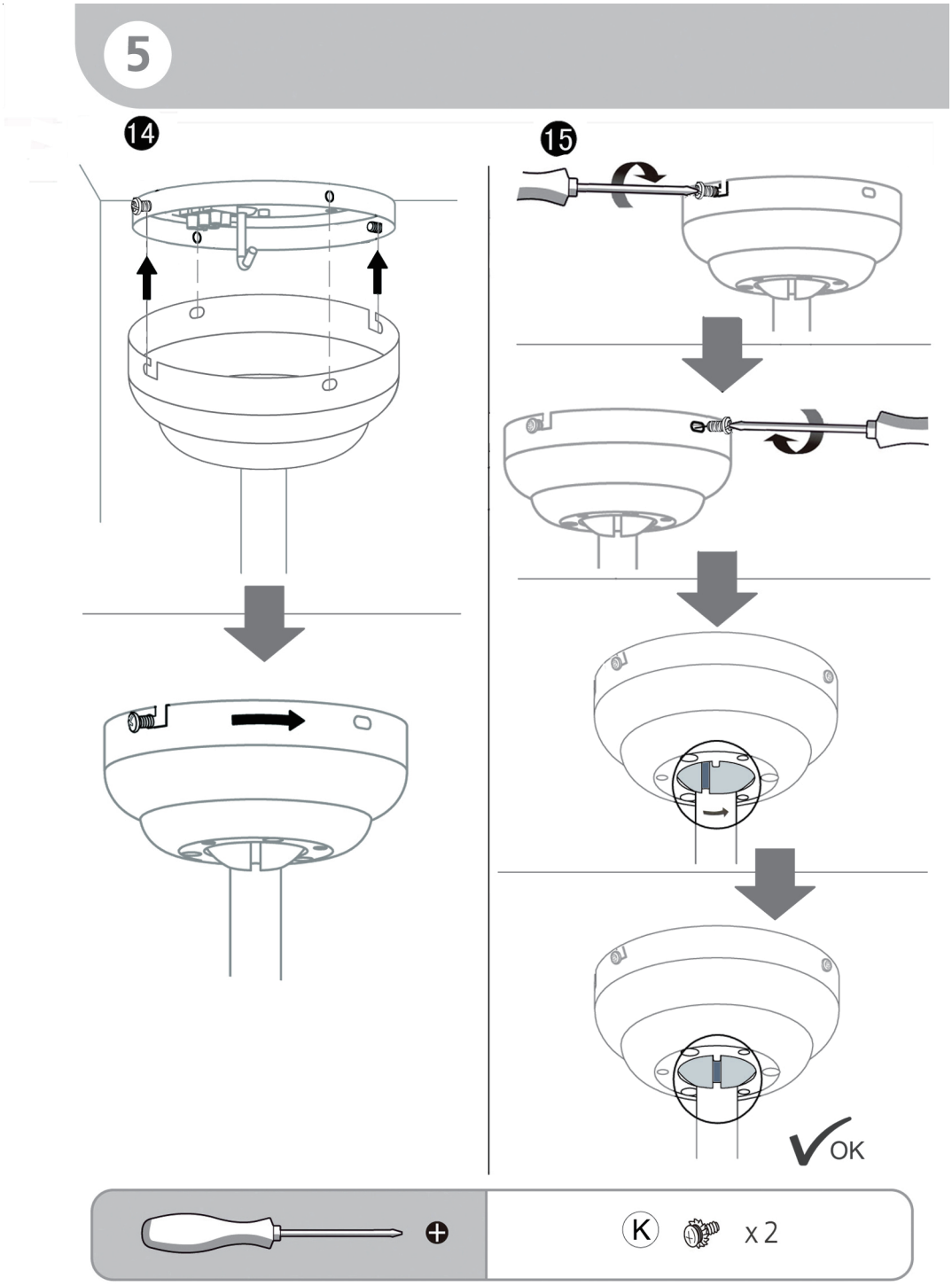
5
14
15
OK
K
x 2

6

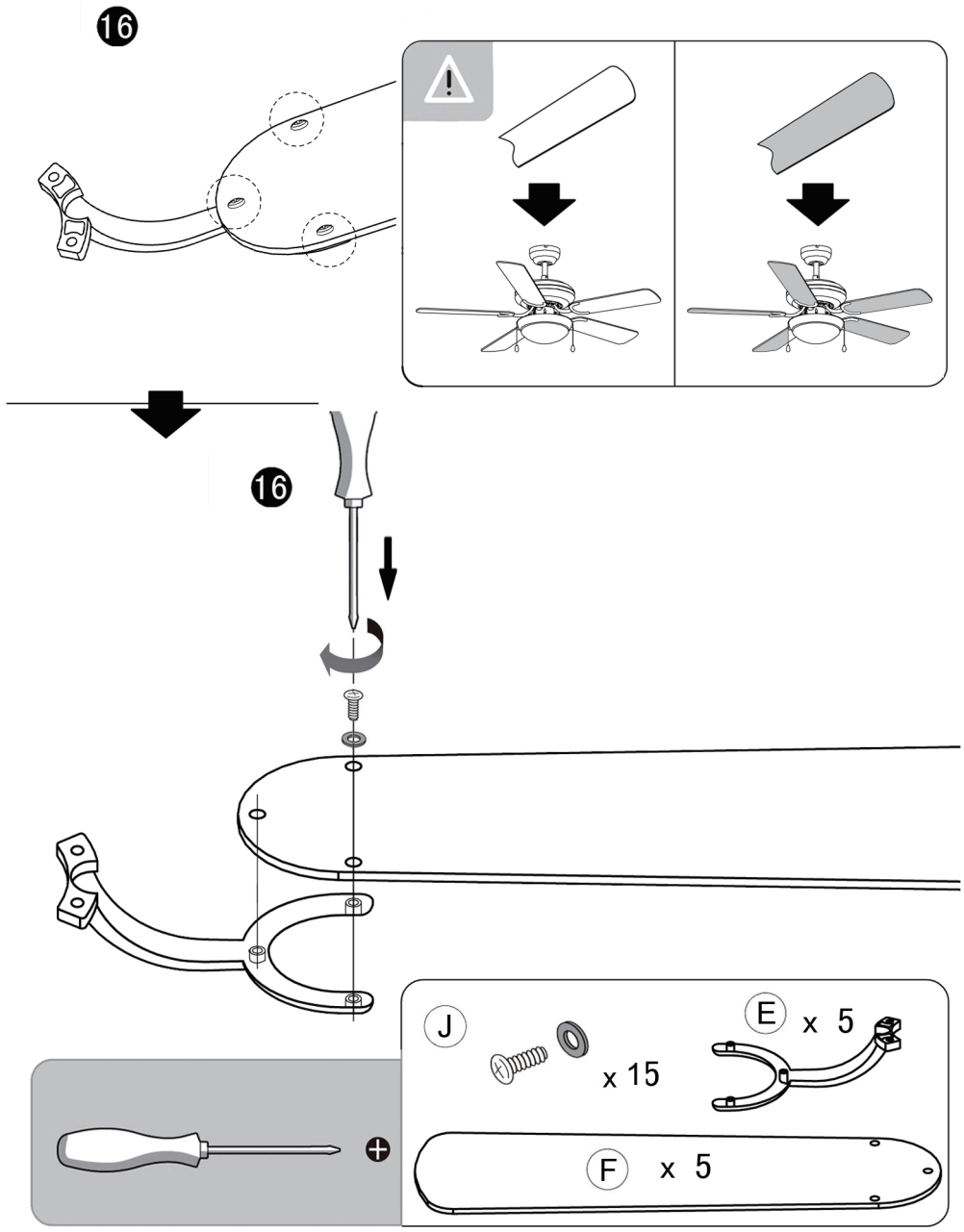

7

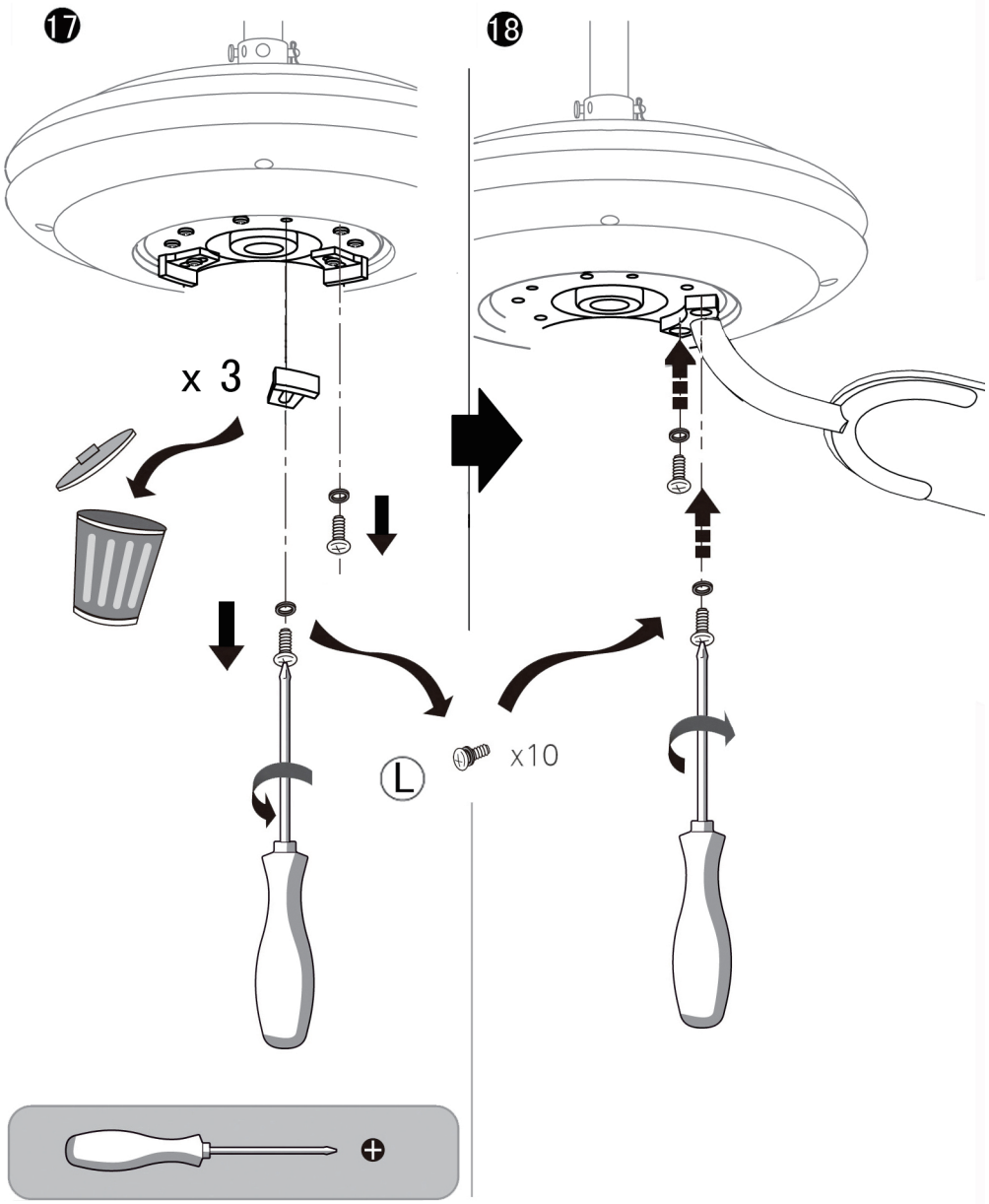

8

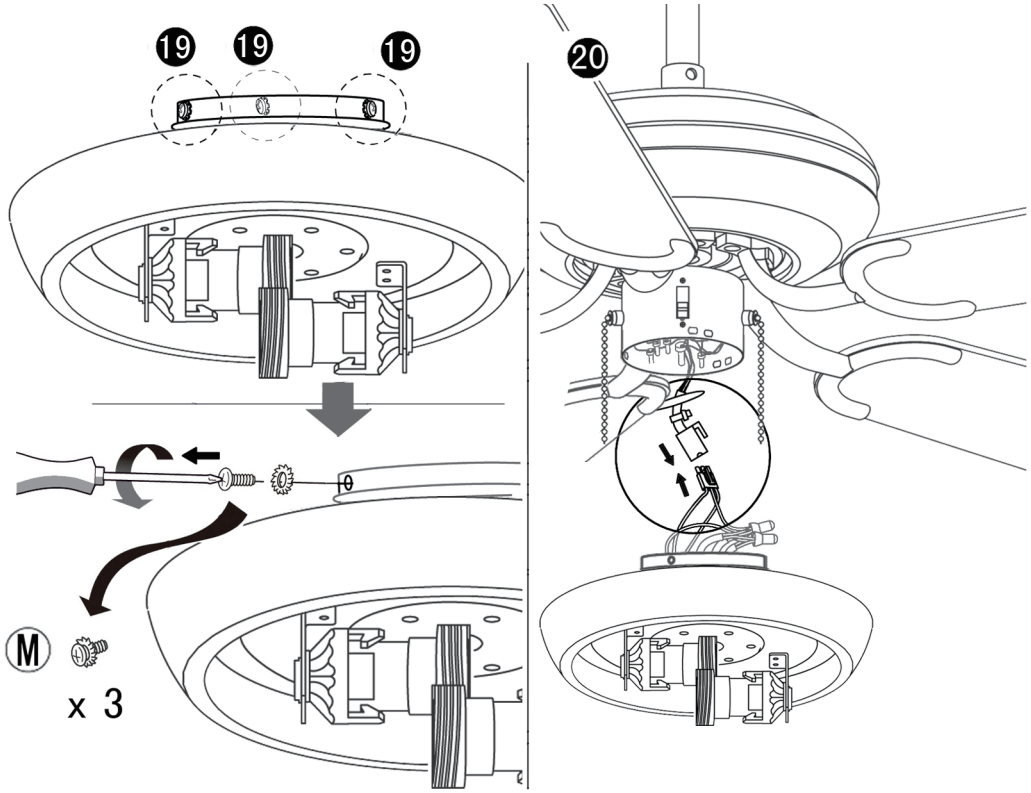

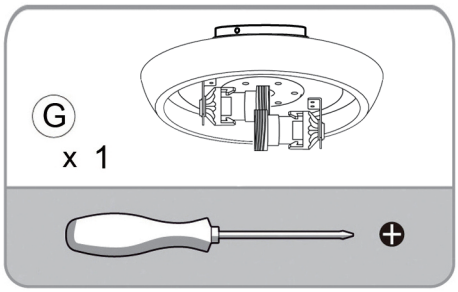

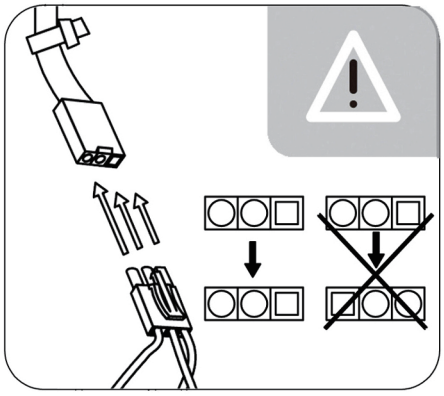

9

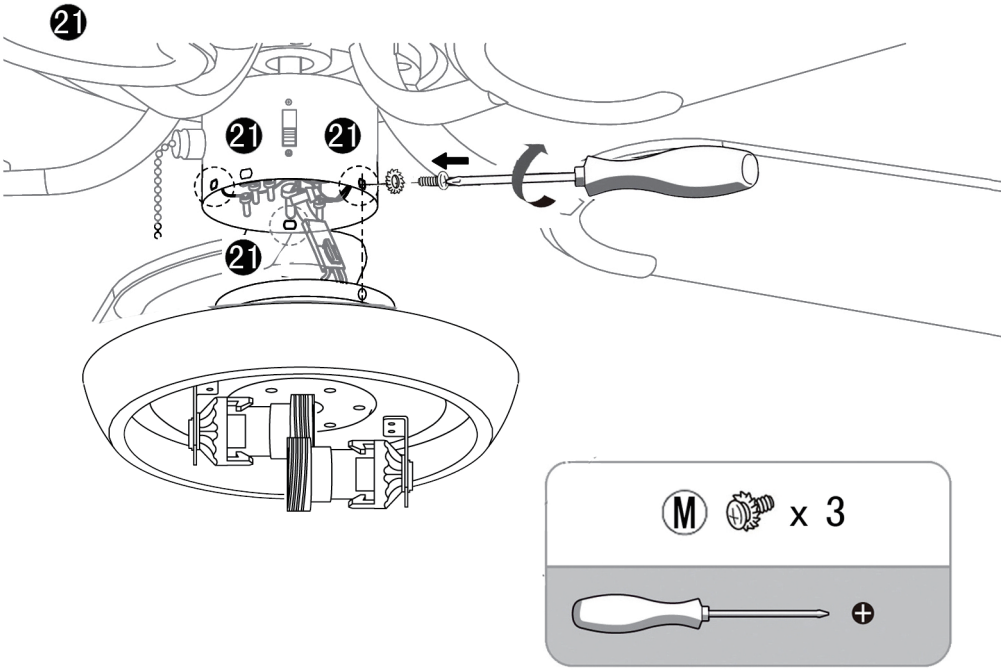

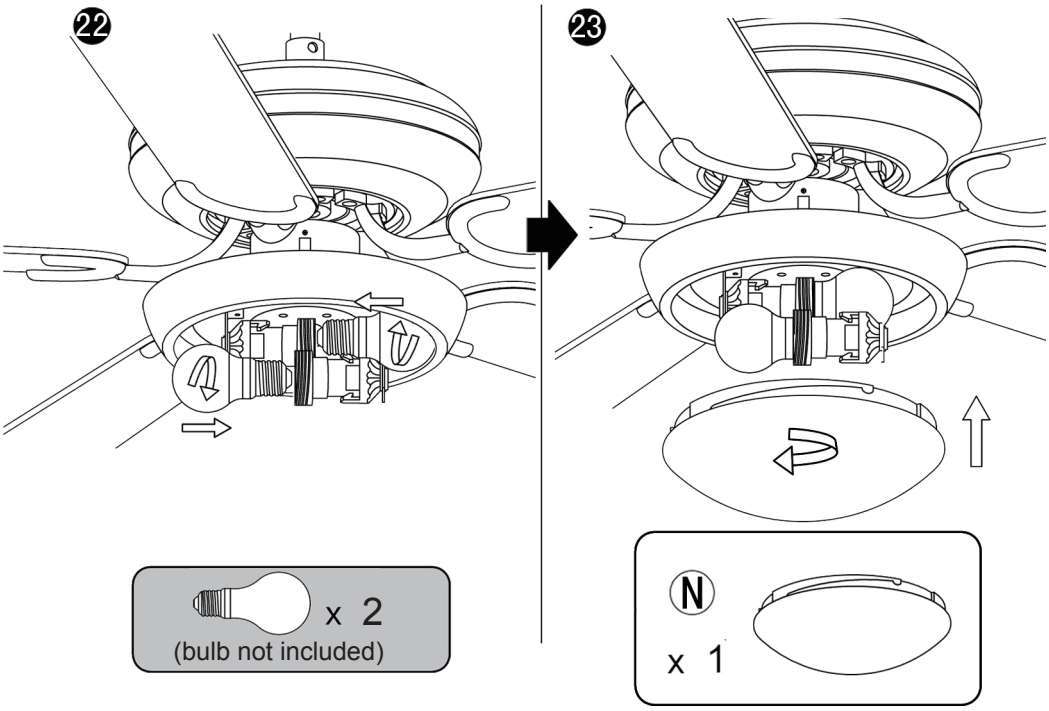

10

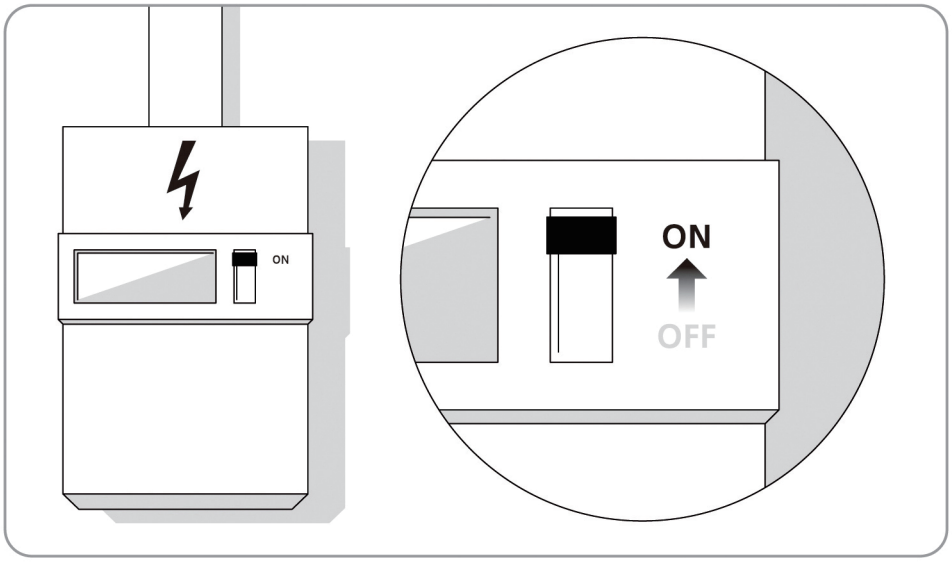

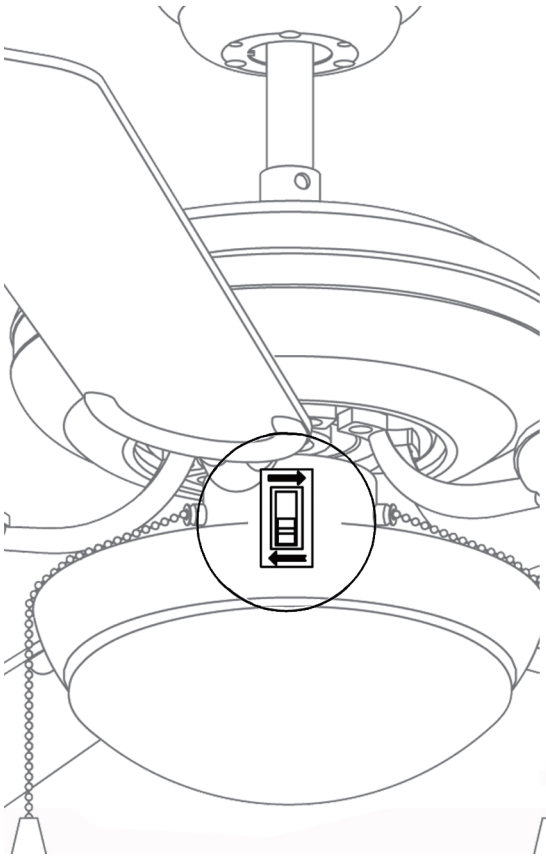

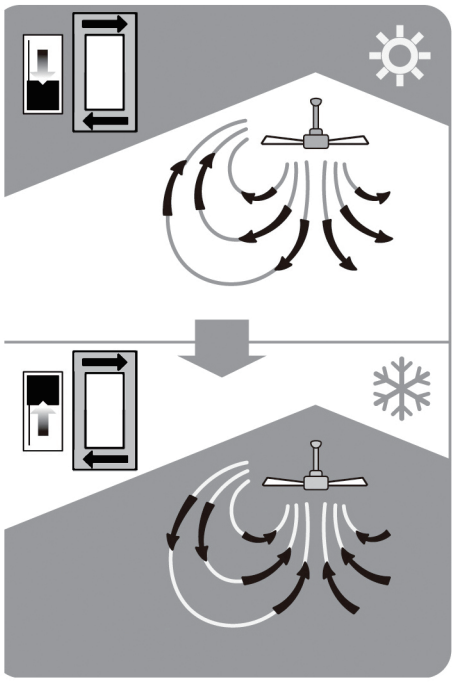

11

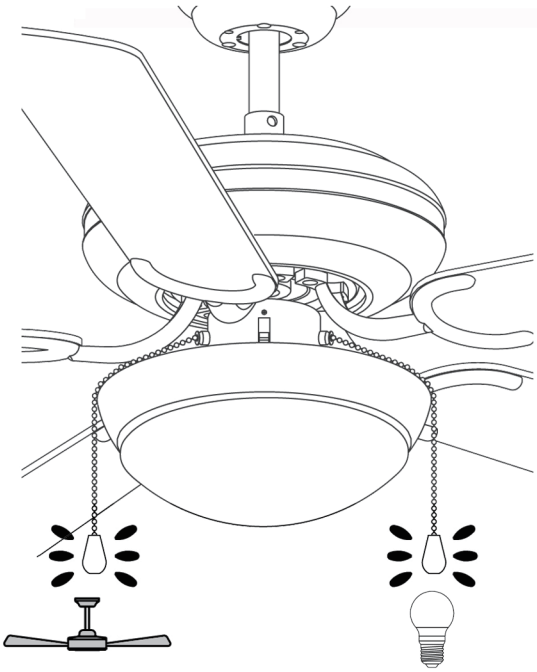

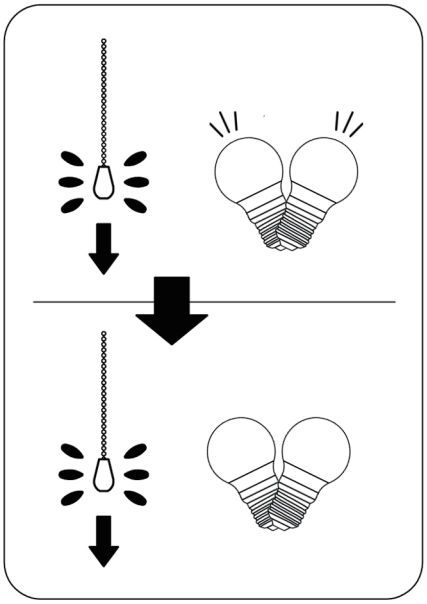

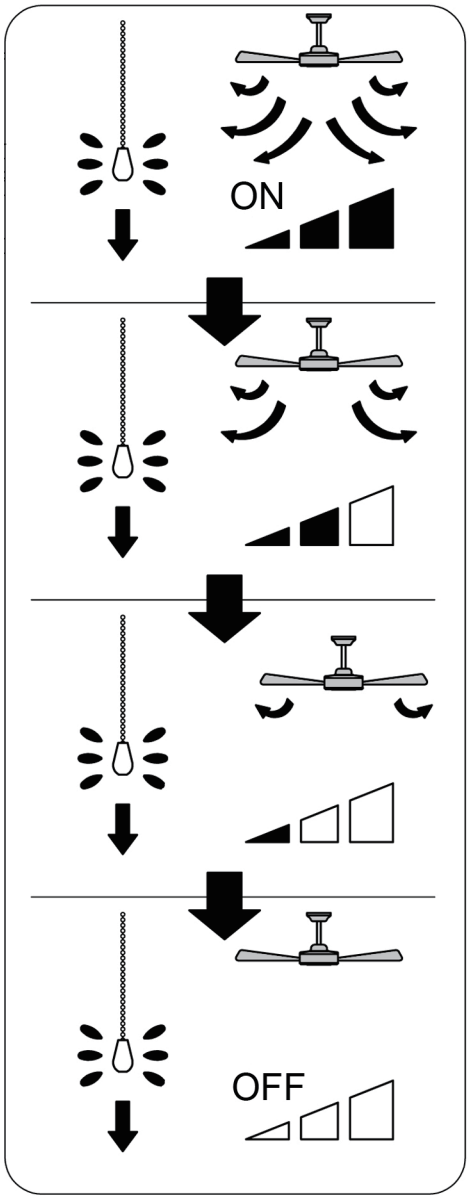

12

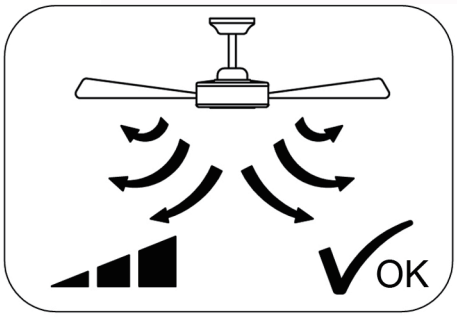

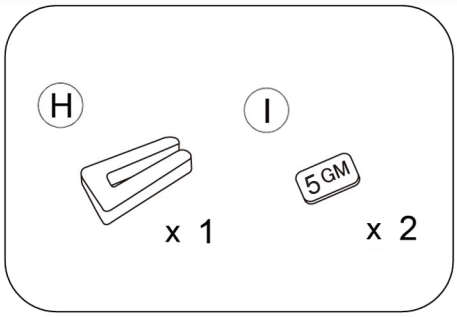

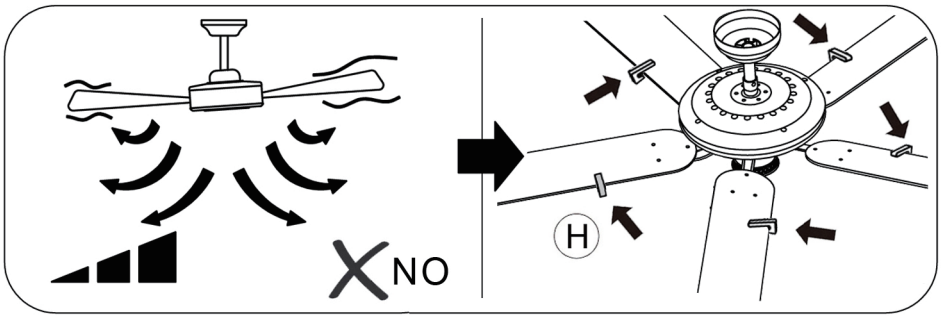

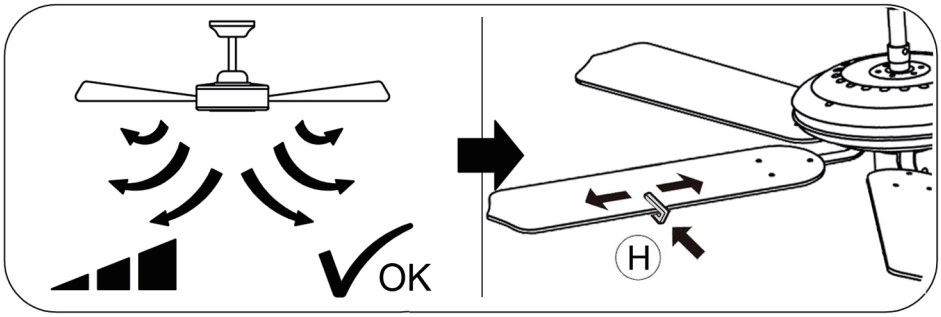

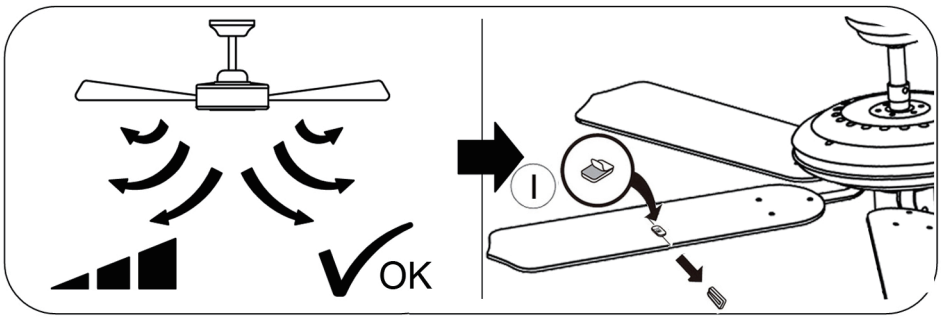

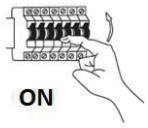

	(EN)	(DE)	(FR)	(NL)	(PL)	(NO)
L	Live conductor	Stromführender Leiter	Conducteur	Spanning-voerende draad	Przewód prądowy	Strømførende leder
⏚	Earth conductor	Schutzleiter	Conducteur de protection (terre)	Aardkabel	Przewód uziemiający	Jordledningen
N	Neutral conductor	Neutralleiter	Conducteur neutre	Nulleider	Przewód zerowy	Nøytralleder

	(DK)	(SE)	(FI)	(IT)	(ES)	(CZ)
L	Strømførende leder	Strömförande ledare	Virtajohdin	Conduttore sotto tensione	Conductor de corriente	Vodič pod napětím
⏚	Jordledningen	Skyddsledare	Suojajohdin	Conduttore di terra	Conductor de protección	Ochranný vodič
N	Neutralleder	Neutralledare	Nollajohdin	Conduttore neutro	Conductor neutro	Neutrální vodič

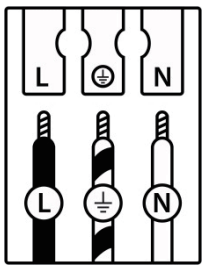

	(PT)	(GR)	(SK)	(EE)	(LV)	(LT)
L	Condutor vivo	Ρευματοφόρος αγωγός	Živý vodič	Faasijuht	Dzīvais vadītājs	Gyvas dirigentas
⏚	Condutor de terra	Αγωγός γείωσης	Zemný vodič	Maandusjuht	Zemes vadītājs	Žemės dirigentas
N	Condutor neutro	Ουδέτερος αγωγός	Neutrálny vodič	Neutraaljuht	Neitrālais vadītājs	Neutrinis dirigentas

	(RO)	(SI)	(HR)	(HU)	(BG)	(AL)
L	Conductor viu	Živi dirigent	Živi dirigent	Élő vezető	проводник под напрежение	Konduktor i gjallë
⏚	Conductor de împământare	Zemeljski dirigent	Uzemljeni dirigent	Földvezető	защитен проводник	Dirigjent i tokës
N	Conductor neutru	Nevtralni dirigent	Neutralni dirigent	Semleges vezető	нулев проводник	*Kondaktor neutral*

	(MK)	(TR)	(UK)	(BA)(ME)(RS)
L	Жив кондуктор	Canlı yönetici	Живий диригент	Živi dirigent
⏚	Земјен проводник	Toprak iletkeni	Земельний провідник	Zemaljski provodnik
N	*Неутрален проводник*	*Nötr iletken*	*Нейтральний провідник*	*Neutralni provodnik*

(EN) Safety Precautions
(DE) Verwendete Symbole | (FR) Symboles utilisés | (NL) Gebruikte symbolen | (PL) Stosowane symbole | (NO) Brukte symboler | (DK) Brugte symboler
(SE) Använda symboler | (FI) Käytetyt symbolit | (IT) Simboli usati | (ES) Símbolos empleados | (CZ) Použité symboly | (PT) Símbolos utilizados
(GR) Χρησιμοποιούμενα σύμβολα | (SK) Bezpečnostné opatrenia | (EE) Ohutusabinõud | (LV) Drošības pasākumi
(LT) Saugos priemonės | (RO) Măsuri de precauție | (SI) Varnostni ukrepi | (HR) Mjere opreza | (HU) Használt szimbólumok | (BG) Мерки за безопасност
(AL) Simbolet e përdorura | (MK) Користени симболи | (TR) Kullanılan semboller | (UK) Використовувані символи | (BA,ME,RS) Korišteni simboli

IP 20 ⏚

(GB) Eco design requirements/ Product information requirements	
Maximum fan flow rate (F)	64.16 m /min
Fan power input (P)	43.50 W
Service value (SV)	1.47(m /min)/W
Measurement standard for service value	IEC60879:1986(corr.1992)
Standby power consumption (PSB)	0,00 W
Fan sound power level (LWA)	43.50dB(A)
Maximum air velocity (c)	1.42 meter/sec
Contact details for obtaining more information	FittinQ B.V. Smaragdweg 52 5527 LB Hapert NL

(DE) Öko Konstruktionsanforderungen/ Produktinformationsanforderungen	
Maximaler Volumenstrom(F)	64.16 m /min
Lüfteraufnahmeleistung(P)	43.50 W
Servicewert (SV)	1.47(m /min)/W
Bewertungsvorschrift für Servicewert	IEC60879:1986(corr.1992)
Standby-Stromverbrauch (PSB)	0,00 W
Ventilator Schallleistungspegel(LWA)	43.50dB(A)
Maximale Luftgeschwindigkeit (c)	1.42 meter/sec
Kontaktdetails für weitere Informationen	FittinQ B.V. Smaragdweg 52 5527 LB Hapert NL

(FR) Normes de conception écologiques/ Exigences d'informations produits	
Débit maximal du ventilateur (F)	64.16 m /min
Puissance du ventilateur (P)	43.50 W
Valeur de service (SV)	1.47(m /min)/W
Standard de mesure pour la valeur de service	IEC60879:1986(corr.1992)
Consommation électrique à l'arrêt (PSB)	0,00 W
Puissance sonore du ventilateur (LWA)	43.50dB(A)
Vitesse de l'air maximum (c)	1.42 meter/sec
Coordonnées pour plus d'informations	FittinQ B.V. Smaragdweg 52 5527 LB Hapert NL